Tömörfa bútorajtók és kiegészítők műszaki paraméterei

Érvényes: 2025.06.04-től

ÁLTALÁNOS INFORMÁCIÓK

Választható fafajok: tölgy, cseresznye, fekete diófa

Választható felületkezelés: webes ajánlatkérő alapján
Weboldalunkon megjelenített képek illusztrációként szolgálnak, a szín-struktúra és szerkezeti kialakítás a valóságban eltérő lehet.
A visszahozott összeépített, átmunkált vagy egyéb alkatrészek felületkezelését projekt bérfestésben egyedi ajánlat alapján vállaljuk

A sík ajtók és fiókelők egyedi méretben rendelhetők felár nélkül.

Ajánlat kérést/rendelést csak a webes rendelési felületünkön keresztül tudunk fogadni, melynek elérhetősége: https://pfifferbutor.hu/rendeles/alapadatok
Kitöltési útmutató: https://pfifferbutor.hu/doc/ajto-rendelo-hasznalati-utmutato.pdf

Utánrendelés:
- kérjük megadni a korábbi rendelés számát
- a szín és struktúra egyezést csak abban az esetben tudjuk garantálni, amennyiben visszaküldésre kerül 1 db alkatrész a korábbi rendelésből. Ellenkező esetben nem vállalunk felelősséget a szín és struktúra beli eltérések miatt.

A kivetőpántok fúrását nem vállaljuk!

Kiszállítás: Az ajtófrontok és egyéb kiegészítők kiszállítását az ajánlaton feltűntetjük, csomagszámtól és mérettől függetlenül. A kiszállítás történhet MPL futárszolgálattal vagy céges gépjárművel a gyűjtőfuvarok szervezésétől függően.

Egyedi színre felületkezelés:
- egyedi árajánlat alapján, netto 400.000 Ft alatti rendelés esetén nem vállalunk egyedi színre kezelést (kivéve utánrendelés),
- csak a Milesi Kft. termékeivel dolgozunk, kérjük a szín kiválasztásánál ezt figyelembe venni
- színkód megadása kötelező! (pácnál oldószeres, festéknél akril típusú)
- a nyers fafaj négyzetméter áron felül, az árlista (https://pfifferbutor.hu/arlista/butorajto-arlista.pdf) |3| felületkezelési csoportjába tartozó árral lehet megközelítő árat számolni
- minden esetben készítünk színmintát, amely tartalmazza az alapanyagot, a felületkezelő anyagot és a postaköltséget, árajánlat alapján
- a színminta elfogadása után indulhat csak a gyártás
- az egyedi színű rendelések a normál gyártási határidőt 2-3 héttel növelheti

FORTUNA bútorajtó műszaki paraméterek

Érvényes: 2025.06.04-től

Általános tudnivalók

A Fortuna ajtócsaládból nem rendelhető hajlított bútorajtó! A Fortuna száliránya alapértelmezetten a szélességi mérettel fut.

Ajtó vastagság: 20mm

Három rétegű sík fiókelő

	Minimum	Maximum
Magasság	100 mm	1250 mm

	Minimum	Maximum
Szélesség	100 mm	1250 mm

Amennyiben a táblázatban szereplő méreteknél kisebb alkatrészt szeretne, telelapként tudjuk kivitelezni, ajtó profilmarással körbemarva!

Három rétegű sík ajtó, üvegezhető üres és apácarácsos ajtó

	Minimum	Maximum
Magasság	100 mm	1250 mm

	Minimum	Maximum
Szélesség	100 mm	1250 mm

Üvegezhető ajtónak az Olivér vagy Dóra ajtócsaládhoz tartozó üres ajtót ajánljuk.

Apácarácsos ajtónak az Olivér vagy Dóra ajtócsaládhoz tartozó apácarácsos ajtót ajánljuk.

Fogantyúmarás

Ajtó magassággal párhuzamosan

Ajtó szélességgel párhuzamosan (szálránnyal fut)

Egyéb információk:

Opciók felárral: - Szálfutás kialakítása 3000mm hosszig

Egyéb információk:

Magasság: 1250 mm felett GARANCIA NÉLKÜL, egyedi árazással csak a vevő felelősségére tudjuk vállalni az ajtók gyártását.

Szélesség: 1250 mm felett GARANCIA NÉLKÜL, egyedi árazással csak a vevő felelősségére tudjuk vállalni az ajtók gyártását.

HERMINA bútorajtó műszaki paraméterek

Érvényes: 2025.06.04-től

Általános tudnivalók

A Hermina ajtócsaládból nem rendelhető hajlított, apácarácsos, és üvegezhető (üres) ajtó. A hullámkiosztás és méretezése megegyezik a Milán keretes ajtónál alkalmazott hullámfaragással.
A Hermina száliránya alapértelmezetten a magassági mérettel fut. A hullámfaragás a szálirányra merőleges. **Ajtó vastagság:** 20mm

3 rétegű fiókelő

	Minimum	Maximum	Egyedi méretben
Magasság	100 mm	1250 mm	2500 mm

	Minimum	Maximum	Egyedi méretben
Szélesség	100 mm	1250 mm	2500mm

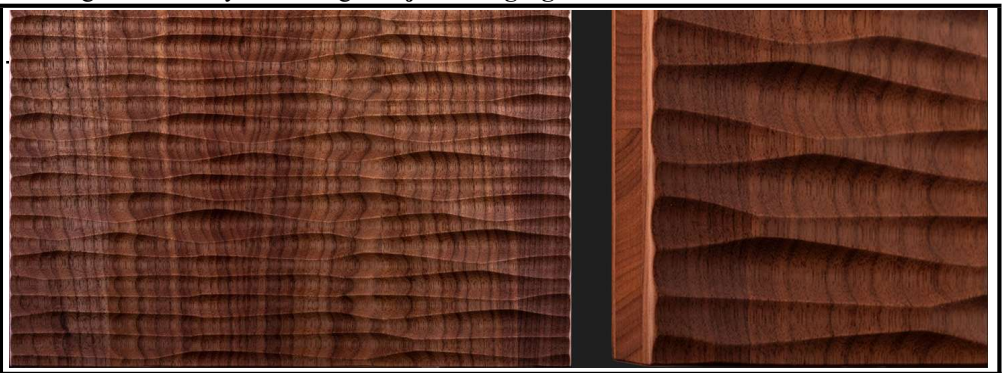

3 rétegű bútorajtó

	Minimum	Maximum	Egyedi méretben
Magasság	100 mm	1250 mm	2500 mm

	Minimum	Maximum	Egyedi méretben
Szélesség	100 mm	1250 mm	2500mm

Üvegezhető (üres ajtó) helyett tele üveges ajtó megoldása javasolt!

Apácarácsos és Hajlított ajtó ebben az ajtócsaládban nem készül!

Fogantyúmarás

Ajtó magassággal párhuzamosan

Ajtó szélességgel párhuzamosan (szálránnyal fut)

Egyéb információk:

Opciók felárral: Szálfutás kialakítása 3000mm hosszig

Magasság: 1250 mm felett GARANCIA NÉLKÜL, egyedi árazással csak a vevő felelősségére tudjuk vállalni az ajtók gyártását.

Szélesség: 1250 mm felett GARANCIA NÉLKÜL, egyedi árazással csak a vevő felelősségére tudjuk vállalni az ajtók gyártását.

SOFIA - PARALEL bútorajtó műszaki paraméterek

Érvényes: 2025.06.04-től

Általános tudnivalók

A SOFIA-PARALEL ajtócsaládból nem rendelhető hajlított, apácarácsos, üvegezhető (üres) bútorajtó! A SOFIA-PARALEL száliránya alapértelmezetten a magassági mérettel fut. A nútmarások a száliránnyal párhuzamosak. Ajtó vastagság: 20mm

3 rétegű fiókelő

	Minimum	Maximum	Egyedi méretben
Magasság	100 mm	1250 mm	2500 mm

	Minimum	Maximum	Egyedi méretben
Szélesség	100mm	1250 mm	2500 mm

3 rétegű bútorajtó

	Minimum	Maximum	Egyedi méretben
Magasság	100 mm	1250 mm	2500 mm

	Minimum	Maximum	Egyedi méretben
Szélesség	100mm	1250 mm	2500 mm

SOFIA PARALEL NÚT KIOSZTÁS SZABÁLYOK
Az ajtó közepéből a nút tengelyéből ismétlődik tükörképesen a mintázat.
A változó ajtó méretektől függően a széleken min.: 5mm, max.: 22mm egyenes rész marad, az ajtó külső éléig.
Fedő lamella elől 4,5 hátúl 3,5 mm
Nút tengely: 17 mm, nút mélység: 3,5 mm

Üvegezhető (üres ajtó) helyett tele üveges ajtó megoldása javasolt!

Apácarácsos és Hajlított ajtó ebben az ajtócsaládban nem készül!

Fogantyúmarás

Ajtó magassággal párhuzamosan (száliránnyal fut)

Ajtó szélességgel párhuzamosan

Egyéb információk:

Opciók felárral: Fogantyú marás. (kérjük egyedi megjegyzésben jelezni hosszú vagy rövid oldalon fogantyú marással)
Magasság: 1250 mm felett GARANCIA NÉLKÜL, egyedi árazással csak a vevő felelősségére tudjuk vállalni az ajtók gyártását.
Szélesség: 1250 mm felett GARANCIA NÉLKÜL, egyedi árazással csak a vevő felelősségére tudjuk vállalni az ajtók gyártását.

SOFIA - VARIABLE bútorajtó műszaki paraméterek

Érvényes: 2025.06.04-től

Általános tudnivalók

A SOFIA-VARIABLE ajtócsaládból nem rendelhető hajlított, apácarácsos, üvegezhető (üres) bútorajtó! A SOFIA-VARIABLE száliránya alapértelmezetten a magassági mérettel fut. A nútmarások a száliránnyal párhuzamosak. Ajtó vastagság: 20mm

3 rétegű fiókelő

	Minimum	Maximum	Egyedi méretben
Szélesség	100mm	1250 mm	2500 mm

3 rétegű bútorajtó

	Minimum	Maximum	Egyedi méretben
Szélesség	100mm	1250 mm	2500 mm

SOFIA VARIABLE NÚT KIOSZTÁS SZABÁLYOK
Az ajtó közepéből a széles egyenes rész tengelyéből ismétlődik tükörképesen a mintázat.
A változó ajtó méretektől függően a széleken min.: 5 mm, max.: 49,9 mm egyenes rész marad a keskeny nútpár mellett az ajtó külső éléig.
Fedő lamella elől 4,5 hátúl 3,5 mm
Nút tengely: 12-37 mm, nút mélység: 3,5 mm

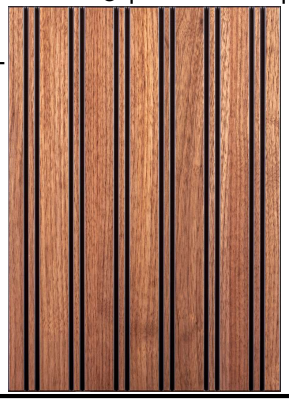

Üvegezhető (üres ajtó) helyett tele üveges ajtó megoldása javasolt!

Apácarácsos és Hajlított ajtó ebben az ajtócsaládban nem készül!

Fogantyúmarás

Ajtó magassággal párhuzamosan (száliránnyal fut)

Ajtó szélességgel párhuzamosan

Egyéb információk:

Opciók felárral: Fogantyú marás. (kérjük egyedi megjegyzésben jelezni hosszú vagy rövid oldalon fogantyú marással)
Magasság: 1250 mm felett GARANCIA NÉLKÜL, egyedi árazással csak a vevő felelősségére tudjuk vállalni az ajtók gyártását.
Szélesség: 1250 mm felett GARANCIA NÉLKÜL, egyedi árazással csak a vevő felelősségére tudjuk vállalni az ajtók gyártását.

ALEXA bútorajtó műszaki paraméterek

Érvényes: 2025.06.04-től

Általános tudnivalók

Az Alexa ajtócsaládból nem rendelhető hajlított bútorajtó! Az Alexa filungbetétjének száliránya alapértelmezetten a szélességi mérettel fut.

Ajtó vastagság: 20mm **Filung vastagság:** 11mm (dombor faragás esetén 17mm lesz, mint a Barnabásnál)

Csapos fiókelő

	Minimum	Maximum	Garancia nélkül
Szélesség	220	600 mm	996 mm

	Minimum	Maximum
Magasság	100 mm	219 mm

Amennyiben a táblázatban szereplő méreteknél kisebb alkatrészt szeretne, telelapként tudjuk kivitelezni, ajtó profilmarással körbemarva!

Keretépített fiókelő

	Minimum	Maximum	Garancia nélkül
Szélesség	220 mm	600 mm	996 mm

	Minimum	Maximum	Garancia nélkül
Magasság	207	1700 mm	2450 mm

Filungos, üvegezhető üres és apácarácsos bútorajtó

	Minimum	Maximum	Garancia nélkül
Szélesség	220 mm	600 mm	996 mm

	Minimum	Maximum	Garancia nélkül
Magasság	207 mm	1700 mm	2450 mm

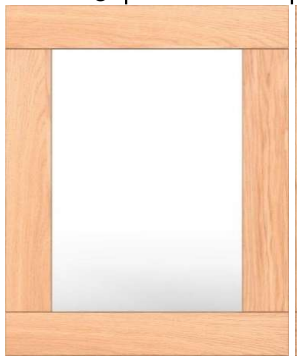

Osztó szabályok filungos és apácarácsos ajtóknál:

718 mm magasságtól 1 db, 1400 mm magasságtól 2 db, 2100 mm magasságtól 3 db filung osztót alkalmazunk.

Osztó szabályok üres (üveges) ajtóknál:

Osztó nélküli kivitelben gyártjuk, maximum 1700 mm-es méretig.

Egyéb információk:

Magasság: 1700 mm felett GARANCIA NÉLKÜL, csak a vevő felelősségére tudjuk vállalni az ajtók gyártását.

Szélesség: 600 mm felett GARANCIA NÉLKÜL, csak a vevő felelősségére tudjuk vállalni az ajtók gyártását.

BARNABÁS - EGYENES bútorajtó műszaki paraméterek

Érvényes: 2025.06.04-től

Általános tudnivalók

A Barnabás ajtócsaládból rendelhető hajlított bútorajtó! A Barnabás filungbetétjének száliránya alapértelmezetten a magassági mérettel fut.

Ajtó vastagság: 20mm **Filung vastagság:** 17mm

Belső marású fiókelő

	Minimum	Maximum	Garancia nélkül
Szélesség	200	600 mm	996 mm

	Minimum	Maximum
Magasság	126 mm	249 mm

Amennyiben a táblázatban szereplő méreteknél kisebb alkatrészt szeretne, telelapként tudjuk kivitelezni, ajtó profilmarással körbemarva!

Keretépített fiókelő

	Minimum	Maximum	Garancia nélkül
Szélesség	250 mm	600 mm	996 mm

	Minimum	Maximum	Garancia nélkül
Magasság	250 mm	1700 mm	2450 mm

Filungos, üvegezhető üres, apácarácsos és hajlított bútorajtó

	Minimum	Maximum	Garancia nélkül
Szélesség	250 mm	600 mm	996 mm

	Minimum	Maximum	Garancia nélkül
Magasság	250 mm	1700 mm	2450 mm

Szélessége fix, módosítás nem lehetséges!
Minimum magassága 334 mm.
Maximum magassága 1850 mm.

Osztó szabályok filungos és apácarácsos ajtóknál:

1400 mm magasságtól filung osztót alkalmazunk (íves ajtónál ívest, egyenesnél egyenest).

Osztó szabályok üres (üveges) ajtóknál:

Osztó nélkül kivitelben gyártjuk, maximum 1700mm-es méretig.

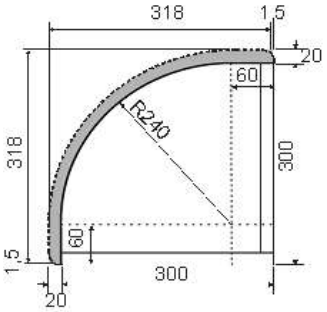

Egyéb információk:

Magasság: 1700 mm felett GARANCIA NÉLKÜL, csak a vevő felelősségére tudjuk vállalni az ajtók gyártását.
Szélesség: 600 mm felett GARANCIA NÉLKÜL, csak a vevő felelősségére tudjuk vállalni az ajtók gyártását.

BARNABÁS - BAJUSZ bútorajtó műszaki paraméterek

Érvényes: 2025.06.04-től

Általános tudnivalók

A Barnabás ajtócsaládból rendelhető hajlított bútorajtó! A Barnabás filungbetétjének száliránya alapértelmezetten a magassági mérettel fut.

Ajtó vastagság: 20mm **Filung vastagság:** 17mm

Belső marású fiókelő

	Minimum	Maximum
Magasság	126 mm	279 mm

	Minimum	Maximum	Garancia nélkül
Szélesség	200	600 mm	996 mm

Amennyiben a táblázatban szereplő méreteknél kisebb alkatrészt szeretne, telelapként tudjuk kivitelezni, ajtó profilmarással körbemarva!

Keretépített fiókelő

	Minimum	Maximum	Garancia nélkül
Magasság	280 mm	1700 mm	2450 mm

	Minimum	Maximum	Garancia nélkül
Szélesség	297 mm	600 mm	996 mm

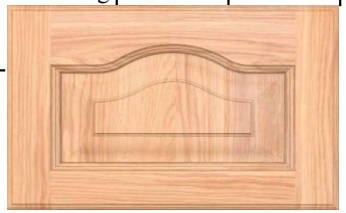

Filungos, üvegezhető üres, apácarácsos és hajlított bútorajtó

	Minimum	Maximum	Garancia nélkül
Magasság	280 mm	1700 mm	2450 mm

	Minimum	Maximum	Garancia nélkül
Szélesség	297 mm	600 mm	996 mm

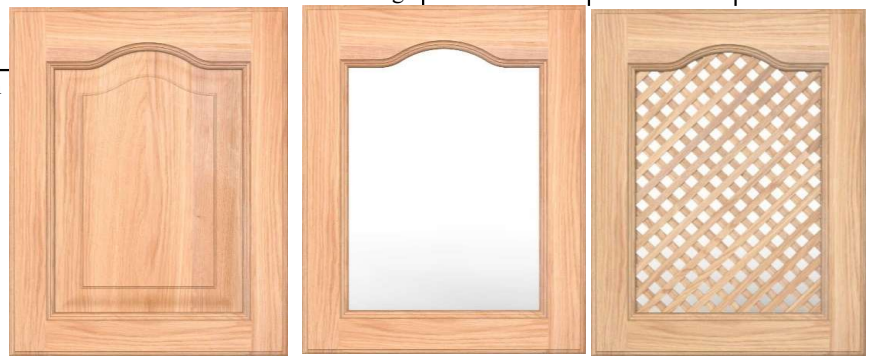

Szélessége fix, módosítás nem lehetséges!
Minimum magassága 334 mm.
Maximum magassága 1850 mm.

Osztó szabályok filungos és apácarácsos ajtóknál:

1400 mm magasságtól filung osztót alkalmazunk (íves ajtónál ívest, egyenesnél egyenest).

Osztó szabályok üres (üveges) ajtóknál:

Osztó nélkül kivitelben gyártjuk, maximum 1700mm-es méretig.

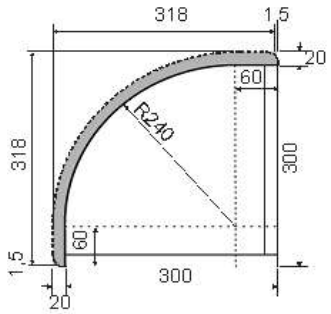

Egyéb információk:

Magasság: 1700 mm felett GARANCIA NÉLKÜL, csak a vevő felelősségére tudjuk vállalni az ajtók gyártását.
Szélesség: 600 mm felett GARANCIA NÉLKÜL, csak a vevő felelősségére tudjuk vállalni az ajtók gyártását.

BARNABÁS - HORDÓ bútorajtó műszaki paraméterek

Érvényes: 2025.06.04-től

Általános tudnivalók

A Barnabás ajtócsaládból rendelhető hajlított bútorajtó! A Barnabás filungbetétjének száliránya alapértelmezetten a magassági mérettel fut.

Ajtó vastagság: 20mm **Filung vastagság:** 17mm

Belső marású fiókelő

	Minimum	Maximum	Garancia nélkül
Szélesség	200	600 mm	996 mm

	Minimum	Maximum
Magasság	126 mm	279 mm

Amennyiben a táblázatban szereplő méreteknél kisebb alkatrészt szeretne, telelapként tudjuk kivitelezni, ajtó profilmarással körbemarva!

Keretépített fiókelő

	Minimum	Maximum	Garancia nélkül
Szélesség	297 mm	600 mm	996 mm

	Minimum	Maximum	Garancia nélkül
Magasság	280 mm	1700 mm	2450 mm

Filungos, üvegezhető üres, apácarácsos és hajlított bútorajtó

	Minimum	Maximum	Garancia nélkül
Magasság	280 mm	1700 mm	2450 mm

	Minimum	Maximum	Garancia nélkül
Szélesség	297 mm	600 mm	996 mm

Szélessége fix, módosítás nem lehetséges!
Minimum magassága 334 mm.
Maximum magassága 1850 mm.

Osztó szabályok filungos és apácarácsos ajtóknál:
1400 mm magasságtól filung osztót alkalmazunk (íves ajtónál ívest, egyenesnél egyenest).

Osztó szabályok üres (üveges) ajtóknál:
Osztó nélkül kivitelben gyártjuk, maximum 1700mm-es méretig.

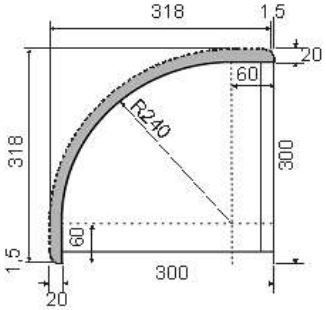

Egyéb információk:
Magasság: 1700 mm felett GARANCIA NÉLKÜL, csak a vevő felelősségére tudjuk vállalni az ajtók gyártását.
Szélesség: 600 mm felett GARANCIA NÉLKÜL, csak a vevő felelősségére tudjuk vállalni az ajtók gyártását.

DÁVID - EGYENES bútorajtó műszaki paraméterek

Érvényes: 2025.06.04-től

Általános tudnivalók

A Dávid ajtócsaládból rendelhető hajlított bútorajtó! A Dávid filungbetétjének szálirány alapértelmezetten a magassági mérettel fut.

Ajtó vastagság: 20mm **Filung vastagság:** 17mm

Belső marású fiókelő

	Minimum	Maximum	Garancia nélkül
Szélesség	200	600 mm	996 mm

	Minimum	Maximum
Magasság	126 mm	249 mm

Amennyiben a táblázatban szereplő méreteknél kisebb alkatrészt szeretne, telelapként tudjuk kivitelezni, ajtó profilmarással körbemarva!

Keretépített fiókelő

	Minimum	Maximum	Garancia nélkül
Szélesség	250 mm	600 mm	996 mm

	Minimum	Maximum	Garancia nélkül
Magasság	250 mm	1700 mm	2450 mm

Filungos, üvegezhető üres, apácarácsos és hajlított bútorajtó

	Minimum	Maximum	Garancia nélkül
Szélesség	250 mm	600 mm	996 mm

	Minimum	Maximum	Garancia nélkül
Magasság	250 mm	1700 mm	2450 mm

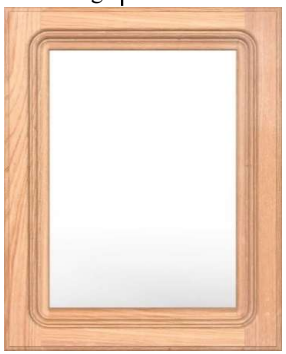

Szélessége fix, módosítás nem lehetséges!
Minimum magassága 334 mm.
Maximum magassága 1850 mm.

Osztó szabályok filungos és apácarácsos ajtóknál:

1400 mm magasságtól filung osztót alkalmazunk (íves ajtónál ívest, egyenesnél egyenest).

Osztó szabályok üres (üveges) ajtóknál:

Osztó nélkül kivitelben gyártjuk, maximum 1700mm-es méretig.

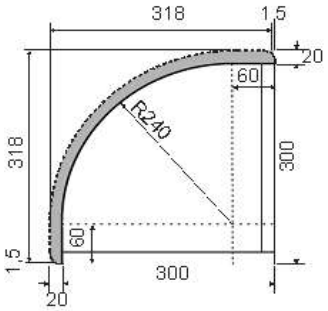

Egyéb információk:

Magasság: 1700 mm felett GARANCIA NÉLKÜL, csak a vevő felelősségére tudjuk vállalni az ajtók gyártását.
Szélesség: 600 mm felett GARANCIA NÉLKÜL, csak a vevő felelősségére tudjuk vállalni az ajtók gyártását.

DÁVID - BAJUSZ bútorajtó műszaki paraméterek

Érvényes: 2025.06.04-től

Általános tudnivalók

A Dávid ajtócsaládból rendelhető hajlított bútorajtó! A Dávid filungbetétjének szálirány alapértelmezetten a magassági mérettel fut.

Ajtó vastagság: 20mm **Filung vastagság:** 17mm

Belső marású fiókelő

	Minimum	Maximum	Garancia nélkül
Szélesség	200	600 mm	996 mm

	Minimum	Maximum
Magasság	126 mm	279 mm

Amennyiben a táblázatban szereplő méreteknél kisebb alkatrészt szeretne, telelapként tudjuk kivitelezni, ajtó profilmarással körbemarva!

Keretépített fiókelő

	Minimum	Maximum	Garancia nélkül
Szélesség	297 mm	600 mm	996 mm

	Minimum	Maximum	Garancia nélkül
Magasság	280 mm	1700 mm	2450 mm

Filungos, üvegezhető üres, apácarácsos és hajlított bútorajtó

	Minimum	Maximum	Garancia nélkül
Szélesség	297 mm	600 mm	996 mm

	Minimum	Maximum	Garancia nélkül
Magasság	280 mm	1700 mm	2450 mm

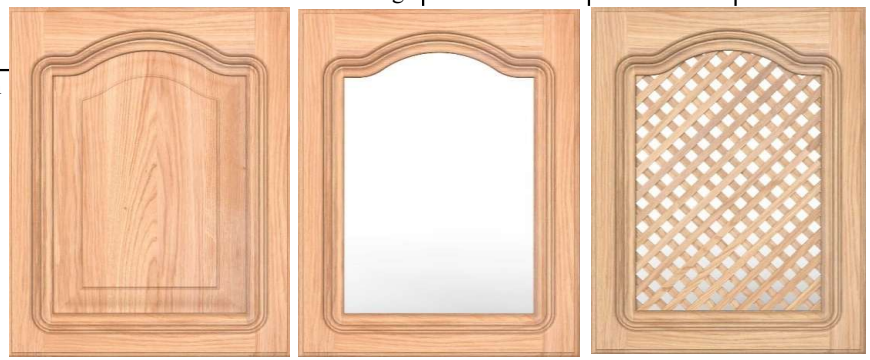

Szélessége fix, módosítás nem lehetséges!
Minimum magassága 334 mm.
Maximum magassága 1850 mm.

Osztó szabályok filungos és apácarácsos ajtóknál:

1400 mm magasságtól filung osztót alkalmazunk (íves ajtónál ívest, egyenesnél egyenest).

Osztó szabályok üres (üveges) ajtóknál:

Osztó nélkül kivitelben gyártjuk, maximum 1700mm-es méretig.

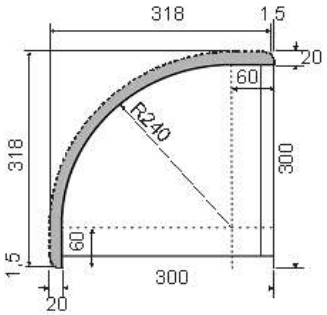

Egyéb információk:

Magasság: 1700 mm felett GARANCIA NÉLKÜL, csak a vevő felelősségére tudjuk vállalni az ajtók gyártását.
Szélesség: 600 mm felett GARANCIA NÉLKÜL, csak a vevő felelősségére tudjuk vállalni az ajtók gyártását.

DÓRA bútorajtó műszaki paraméterek

Érvényes: 2025.06.04-től

Általános tudnivalók

A Dóra ajtócsaládból nem rendelhető hajlított bútorajtó! Az Dóra filungbetétjének száliránya alapértelmezetten a magassági mérettel fut.

Ajtó vastagság: 20mm **Filung vastagság:** 8mm (dombor faragás esetén 17mm lesz, mint a Barnabásnál)

Csapos fiókelő

	Minimum	Maximum	Garancia nélkül
Szélesség	220	600 mm	996 mm

	Minimum	Maximum
Magasság	100 mm	219 mm

Amennyiben a táblázatban szereplő méreteknél kisebb alkatrészt szeretne, telelapként tudjuk kivitelezni, ajtó profilmarással körbemarva!

Keretépített fiókelő

	Minimum	Maximum	Garancia nélkül
Szélesség	220 mm	600 mm	996 mm

	Minimum	Maximum	Garancia nélkül
Magasság	207 mm	1700 mm	2450 mm

Filungos, üvegezhető üres és apácarácsos bútorajtó

	Minimum	Maximum	Garancia nélkül
Szélesség	220 mm	600 mm	996 mm

	Minimum	Maximum	Garancia nélkül
Magasság	207 mm	1700 mm	2450 mm

Osztó szabályok filungos és apácarácsos ajtóknál:

1400 mm magasságtól filung osztót alkalmazunk.

Osztó szabályok üres (üveges) ajtóknál:

Osztó nélküli kivitelben gyártjuk, maximum 1700 mm-es méretig.

Egyéb információk:

Magasság: 1700 mm felett GARANCIA NÉLKÜL, csak a vevő felelősségére tudjuk vállalni az ajtók gyártását.

Szélesség: 600 mm felett GARANCIA NÉLKÜL, csak a vevő felelősségére tudjuk vállalni az ajtók gyártását.

KARINA - EGYENES bútorajtó műszaki paraméterek

Érvényes: 2025.06.04-től

Általános tudnivalók

A Karina ajtócsaládból rendelhető hajlított bútorajtó! Az Karina filungbetétjének száliránya alapértelmezetten a magassági mérettel fut.

Ajtó vastagság: 20mm **Filung vastagság:** 14,8mm (dombor faragás esetén 17mm lesz, mint a Barnabásnál)

Csapos fiókelő

	Minimum	Maximum	Garancia nélkül
Szélesség	220	600 mm	996 mm

	Minimum	Maximum
Magasság	100 mm	249 mm

Amennyiben a táblázatban szereplő méreteknél kisebb alkatrészt szeretne, telelapként tudjuk kivitelezni, ajtó profilmarással körbemarva!

Keretépített fiókelő

	Minimum	Maximum	Garancia nélkül
Szélesség	250 mm	600 mm	996 mm

	Minimum	Maximum	Garancia nélkül
Magasság	250 mm	1700 mm	2450 mm

Filungos, üvegezhető üres, apácarácsos és hajlított bútorajtó

	Minimum	Maximum	Garancia nélkül
Magasság	250 mm	1700 mm	2450 mm

	Minimum	Maximum	Garancia nélkül
Szélesség	250 mm	600 mm	996 mm

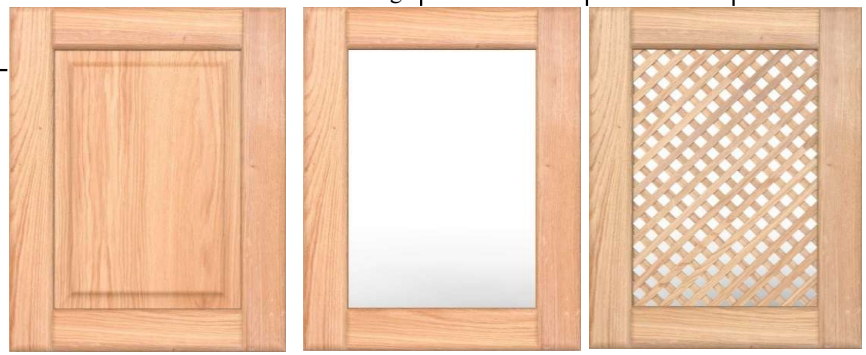

Szélessége fix, módosítás nem lehetséges!
Minimum magassága 334 mm.
Maximum magassága 1850 mm.

Osztó szabályok filungos és apácarácsos ajtóknál:

1400 mm magasságtól filung osztót alkalmazunk (íves ajtónál ívest, egyenesnél egyenest).

Osztó szabályok üres (üveges) ajtóknál:

Osztó nélkül kivitelben gyártjuk, maximum 1700mm-es méretig.

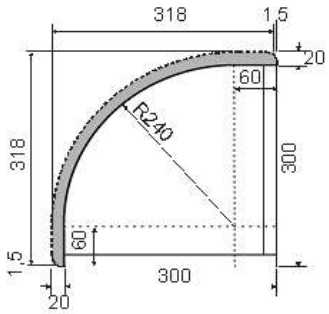

Egyéb információk:

Magasság: 1700 mm felett GARANCIA NÉLKÜL, csak a vevő felelősségére tudjuk vállalni az ajtók gyártását.

Szélesség: 600 mm felett GARANCIA NÉLKÜL, csak a vevő felelősségére tudjuk vállalni az ajtók gyártását.

KARINA - HORDÓ bútorajtó műszaki paraméterek

Érvényes: 2025.06.04-től

Általános tudnivalók

A Karina ajtócsaládból rendelhető hajlított bútorajtó! Az Karina filungbetétjének száliránya alapértelmezetten a magassági mérettel fut.

Ajtó vastagság: 20mm **Filung vastagság:** 14,8mm (dombor faragás esetén 17mm lesz, mint a Barnabásnál)

Csapos fiókelő

	Minimum	Maximum	Garancia nélkül
Szélesség	220	600 mm	996 mm

	Minimum	Maximum
Magasság	100 mm	279 mm

Amennyiben a táblázatban szereplő méreteknél kisebb alkatrészt szeretne, telelapként tudjuk kivitelezni, ajtó profilmarással körbemarva!

Keretépített fiókelő

	Minimum	Maximum	Garancia nélkül
Szélesség	297 mm	600 mm	996 mm

	Minimum	Maximum	Garancia nélkül
Magasság	280 mm	1700 mm	2450 mm

Filungos, üvegezhető üres, apácarácsos és hajlított bútorajtó

	Minimum	Maximum	Garancia nélkül
Szélesség	297 mm	600 mm	996 mm

	Minimum	Maximum	Garancia nélkül
Magasság	280 mm	1700 mm	2450 mm

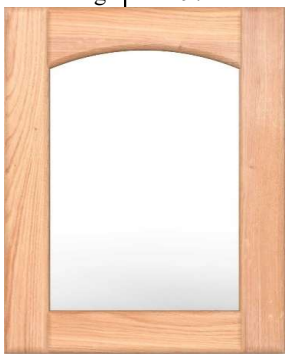

Szélessége fix, módosítás nem lehetséges!
Minimum magassága 334 mm.
Maximum magassága 1850 mm.

Osztó szabályok filungos és apácarácsos ajtóknál:

1400 mm magasságtól filung osztót alkalmazunk (íves ajtónál ívest, egyenesnél egyenest).

Osztó szabályok üres (üveges) ajtóknál:

Osztó nélkül kivitelben gyártjuk, maximum 1700mm-es méretig.

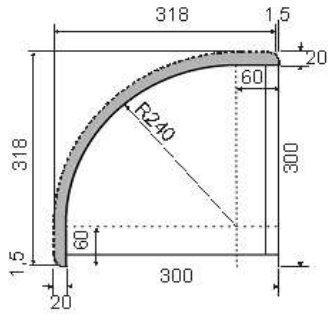

Egyéb információk:

Magasság: 1700 mm felett GARANCIA NÉLKÜL, csak a vevő felelősségére tudjuk vállalni az ajtók gyártását.

Szélesség: 600 mm felett GARANCIA NÉLKÜL, csak a vevő felelősségére tudjuk vállalni az ajtók gyártását.

KLEOPÁTRA bútorajtó műszaki paraméterek

Érvényes: 2025.06.04-től

Általános tudnivalók

A Kleopátra ajtócsaládból rendelhető hajlított bútorajtó! Az Kleopátra filungbetétjének száliránya alapértelmezetten a magassági mérettel fut.

Ajtó vastagság: 20mm **Filung vastagság:** 8mm (dombor faragás esetén 17mm lesz, mint a Barnabásnál)

Csapos fiókelő

	Minimum	Maximum	Garancia nélkül
Szélesség	220 mm	600 mm	996 mm

	Minimum	Maximum
Magasság	100 mm	220 mm

Amennyiben a táblázatban szereplő méreteknél kisebb alkatrészt szeretne, telelapként tudjuk kivitelezni, ajtó profilmarással körbemarva!

Keretépített fiókelő

	Minimum	Maximum	Garancia nélkül
Szélesség	220 mm	600 mm	996 mm

	Minimum	Maximum	Garancia nélkül
Magasság	207 mm	1700 mm	2450 mm

Filungos, üvegezhető üres, apácarácsos és hajlított bútorajtó

	Minimum	Maximum	Garancia nélkül
Magasság	207 mm	1700 mm	2450 mm

	Minimum	Maximum	Garancia nélkül
Szélesség	220 mm	600 mm	996 mm

Filung nút osztás ajtó külmérethez:

248-296-ig 1 nút
297-399-ig 2 nút
400-479-ig 3 nút
480-559-ig 4 nút
560-639-ig 5 nút
640-719-ig 6 nút
720-799-ig 7 nút
800-879-ig 8 nút
880-959-ig 9 nút
960-1039-ig 10 nút

Szélessége fix, módosítás nem lehetséges!
Minimum magassága 334 mm.
Maximum magassága 1850 mm.

Osztó szabályok filungos és apácarácsos ajtóknál:
1400 mm magasságtól filung osztót alkalmazunk.

Osztó szabályok üres (üveges) ajtóknál:
Osztó nélkül kivitelben gyártjuk, maximum 1700mm-es méretig.

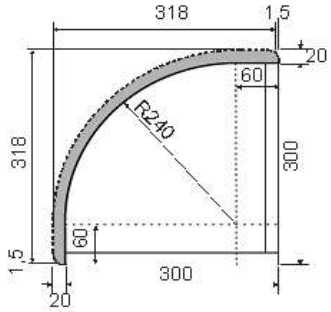

Egyéb információk:
Magasság: 1700 mm felett GARANCIA NÉLKÜL, csak a vevő felelősségére tudjuk vállalni az ajtók gyártását.
Szélesség: 600 mm felett GARANCIA NÉLKÜL, csak a vevő felelősségére tudjuk vállalni az ajtók gyártását.

MILÁN bútorajtó műszaki paraméterek

Érvényes: 2025.06.04-től

Általános tudnivalók

A Milán ajtócsaládból nem rendelhető hajlított bútorajtó! A Milán filungbetétjének száliránya alapértelmezetten a magassági mérettel fut. A hullámkiosztás és méretezése megegyezik a Hermina 3 rétegű ajtónál alkalmazott hullámfaragással. **Ajtó vastagság:** 20mm **Filung vastagság (faragva):** 10,6 mm (dombor faragás esetén 17mm lesz, mint a Barnabásnál)

Csapos fiókelő

	Minimum	Maximum	Garancia nélkül
Szélesség	220	600 mm	996 mm

	Minimum	Maximum
Magasság	100 mm	219 mm

Amennyiben a táblázatban szereplő méreteknél kisebb alkatrészt szeretne, telelapként tudjuk kivitelezni, ajtó profilmarással körbemarva!

Keretépített fiókelő

	Minimum	Maximum	Garancia nélkül
Szélesség	220 mm	600 mm	996 mm

	Minimum	Maximum	Garancia nélkül
Magasság	207 mm	1700 mm	2450 mm

Filungos, üvegezhető üres és apácarácsos bútorajtó

	Minimum	Maximum	Garancia nélkül
Szélesség	220 mm	600 mm	996 mm

	Minimum	Maximum	Garancia nélkül
Magasság	207 mm	1700 mm	2450 mm

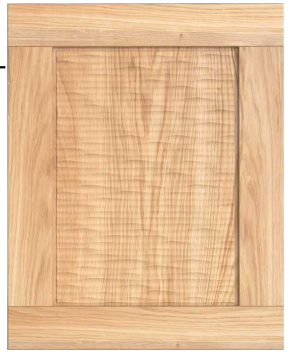

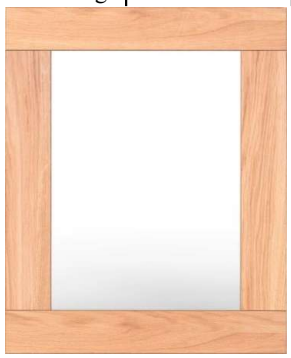

Kis méretű ajtónál a hullámfaragás nem esztétikus, javasolt minimum 300 mm széles és magas ajtó használata!

Osztó szabályok filungos és apácarácsos ajtóknál:
1400 mm magasságtól filung osztót alkalmazunk.

Osztó szabályok üres (üveges) ajtóknál:
Osztó nélküli kivitelben gyártjuk, maximum 1700 mm-es méretig.

Egyéb információk:
Magasság: 1700 mm felett GARANCIA NÉLKÜL, csak a vevő felelősségére tudjuk vállalni az ajtók gyártását.
Szélesség: 600 mm felett GARANCIA NÉLKÜL, csak a vevő felelősségére tudjuk vállalni az ajtók gyártását.

OLIVÉR bútorajtó műszaki paraméterek

Érvényes: 2025.06.04-től

Általános tudnivalók

Az Olivér ajtócsaládból nem rendelhető hajlított bútorajtó! Az Olivér filungbetétjének száliránya alapértelmezetten a szélességi mérettel fut.

Ajtó vastagság: 20mm **Filung vastagság:** 11mm (dombor faragás esetén 17mm lesz, mint a Barnabásnál)

Csapos fiókelő

	Minimum	Maximum	Garancia nélkül
Szélesség	220	600 mm	996 mm

	Minimum	Maximum
Magasság	100 mm	219 mm

Amennyiben a táblázatban szereplő méreteknél kisebb alkatrészt szeretne, telelapként tudjuk kivitelezni, ajtó profilmarással körbemarva!

Keretépített fiókelő

	Minimum	Maximum	Garancia nélkül
Szélesség	220 mm	600 mm	996 mm

	Minimum	Maximum	Garancia nélkül
Magasság	207 mm	1700 mm	2450 mm

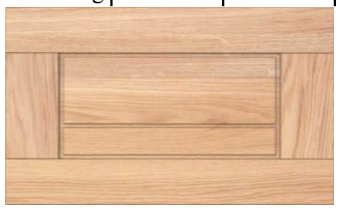

Filungos, üvegezhető üres és apácarácsos bútorajtó

	Minimum	Maximum	Garancia nélkül
Szélesség	220 mm	600 mm	996 mm

	Minimum	Maximum	Garancia nélkül
Magasság	207 mm	1700 mm	2450 mm

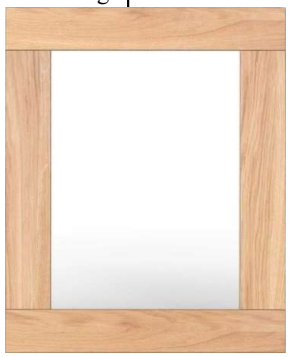

Osztó szabályok filungos és apácarácsos ajtóknál:

718 mm magasságtól 1 db, 1400 mm magasságtól 2 db, 2100 mm magasságtól 3 db filung osztót alkalmazunk.

Osztó szabályok üres (üveges) ajtóknál:

Osztó nélküli kivitelben gyártjuk, maximum 1700 mm-es méretig.

Egyéb információk:

Magasság: 1700 mm felett GARANCIA NÉLKÜL, csak a vevő felelősségére tudjuk vállalni az ajtók gyártását.

Szélesség: 600 mm felett GARANCIA NÉLKÜL, csak a vevő felelősségére tudjuk vállalni az ajtók gyártását.

OZIRISZ bútorajtó műszaki paraméterek

Érvényes: 2025.06.04-től

Általános tudnivalók

Az Ozirisz ajtócsaládból nem rendelhető hajlított bútorajtó! Az Ozirisz filungbetétjének száliránya alapértelmezetten a magassági mérettel fut.

Ajtó vastagság: 20mm **Filung vastagság:** 8mm (dombor faragás esetén 17mm lesz, mint a Barnabásnál)

Csapos fiókelő

	Minimum	Maximum	Garancia nélkül
Szélesség	220	600 mm	996 mm

	Minimum	Maximum
Magasság	100 mm	219 mm

Amennyiben a táblázatban szereplő méreteknél kisebb alkatrészt szeretne, telelapként tudjuk kivitelezni, ajtó profilmarással körbemarva!

Keretépített fiókelő

	Minimum	Maximum	Garancia nélkül
Szélesség	220 mm	600 mm	996 mm

	Minimum	Maximum	Garancia nélkül
Magasság	207 mm	1700 mm	2450 mm

Filungos, üvegezhető üres és apácarácsos bútorajtó

	Minimum	Maximum	Garancia nélkül
Szélesség	220 mm	600 mm	996 mm

	Minimum	Maximum	Garancia nélkül
Magasság	207 mm	1700 mm	2450 mm

Osztó szabályok filungos és apácarácsos ajtóknál:

1400 mm magasságtól filung osztót alkalmazunk.

Osztó szabályok üres (üveges) ajtóknál:

Osztó nélküli kivitelben gyártjuk, maximum 1700 mm-es méretig.

Egyéb információk:

Magasság: 1700 mm felett GARANCIA NÉLKÜL, csak a vevő felelősségére tudjuk vállalni az ajtók gyártását.

Szélesség: 600 mm felett GARANCIA NÉLKÜL, csak a vevő felelősségére tudjuk vállalni az ajtók gyártását.

FOGANTYÚMARÁS

3 rétegű bútorajtókhoz:

- Fortuna
- Hermina
- Sofia paralel és variable

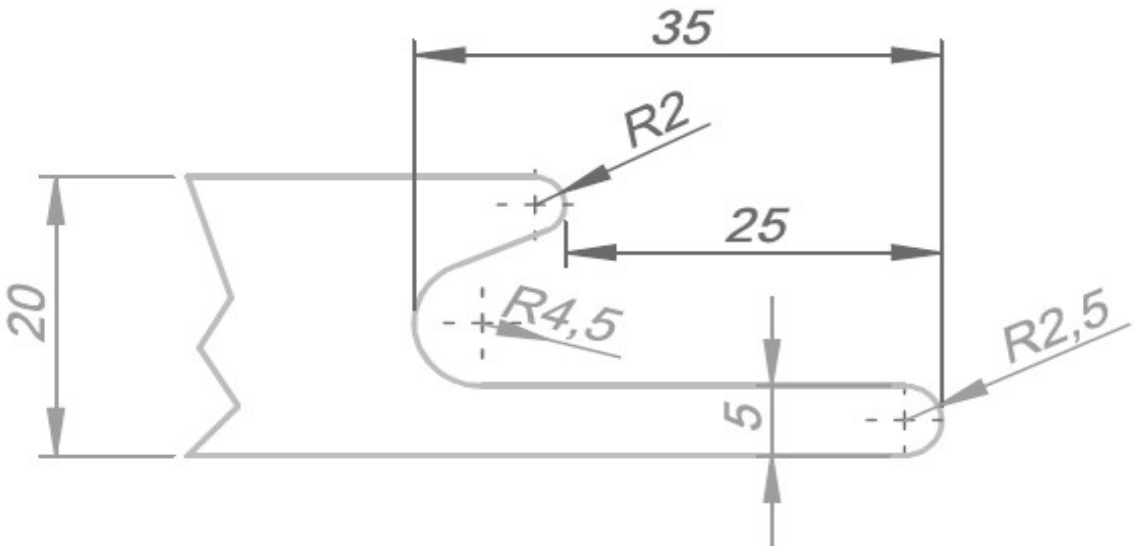

Tömörfa bútorajtó kiegészítők műszaki paraméterei

Érvényes: 2025.06.04-től

PÁRKÁNYLÉCEK

PAR01 egyenes HT

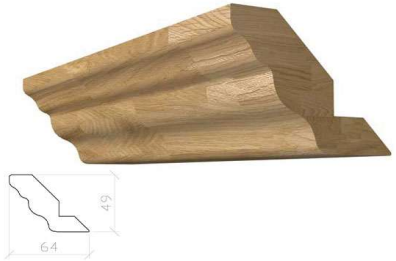

PAR01 egyenes SZT

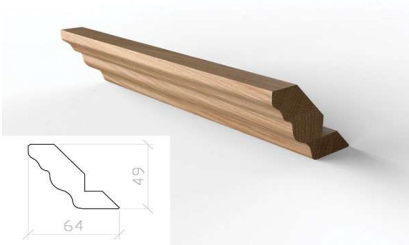

PAR01 hajlított

PAR01 ajánlott ajtótípus:

- Barnabás egyenes
- Barnanás bajusz
- Barnabás hordó
- Dávid egyenes
- Dávid bajusz
- Kleopátra egyenes

PAR02 egyenes HT

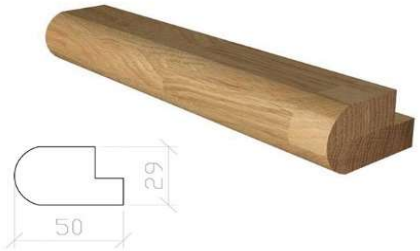

PAR02 egyenes SZT

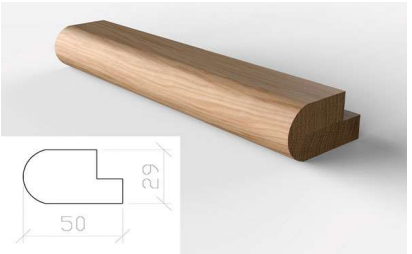

PAR02 hajlított

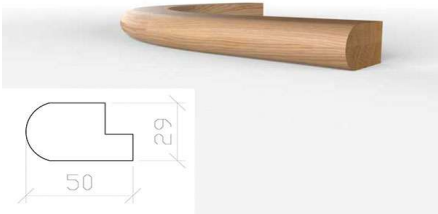

PAR02 ajánlott ajtótípus:

- Karina egyenes
- Karina hordó

PAR03 egyenes HT

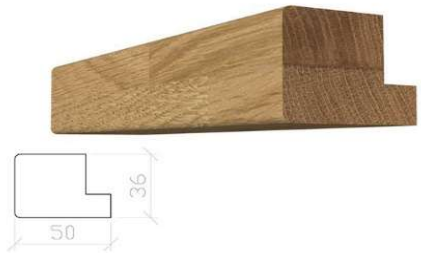

PAR03 egyenes SZT

PAR03 hajlított

PAR03 típusból nem készítünk hajlított kivitelt!

PAR03 ajánlott ajtótípus:

- Alexa egyenes
- Dóra egyenes
- Fortuna egynes
- Milán hullám
- Olivér egyenes
- Ozirisz egyenes

Jellemzők:

- egyenes típus hossz 2350 mm/szál + 5 db párkányléc lefogató /szál

- egyenes típusból választható hossztoldott (HT) vagy szélességtoldott (SZT) kivitel

- hajlított típus esetén a hajlítás ívén változtatás nem lehetséges

- hajlított párkánylécből csak HT kivitelt gyártunk

- hajlított párkánylécből kérhető 400x400 mm-es vagy 600x600 mm-es méret

HAJLÍTOTT PÁRKÁNYLÉCEK

PAR01 HAJLÍTOTT
(400x400)

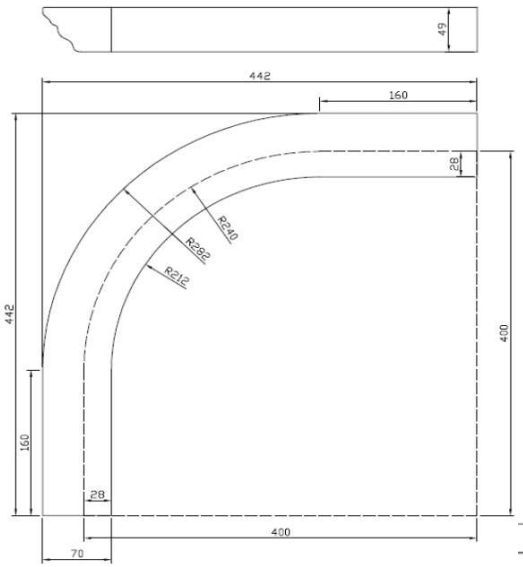

PAR01 HAJLÍTOTT
(600x600)

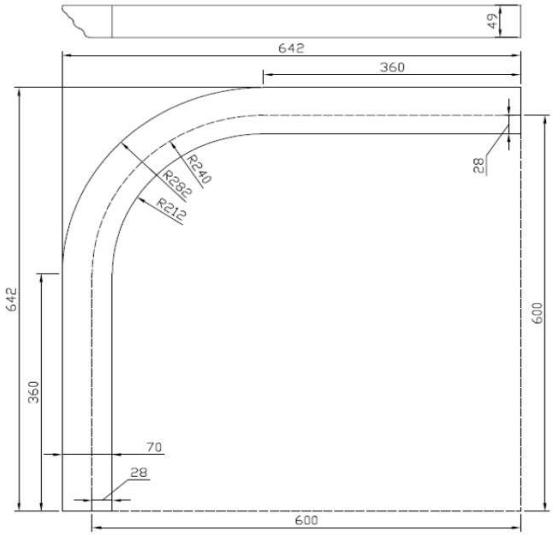

PAR02 HAJLÍTOTT
(400x400)

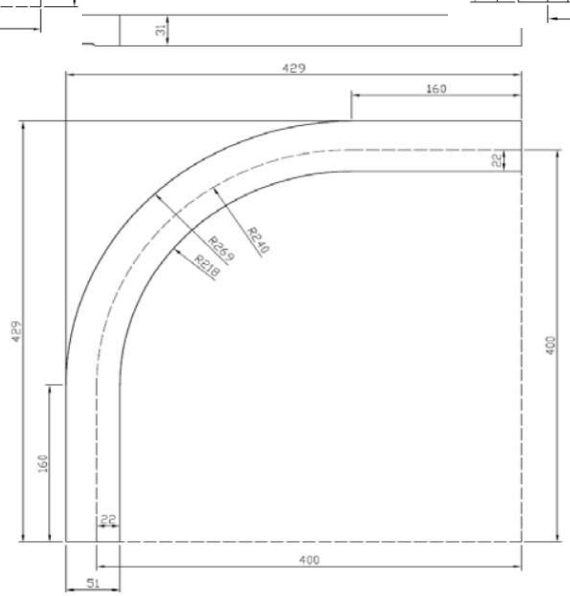

PAR02 HAJLÍTOTT
(600x600)

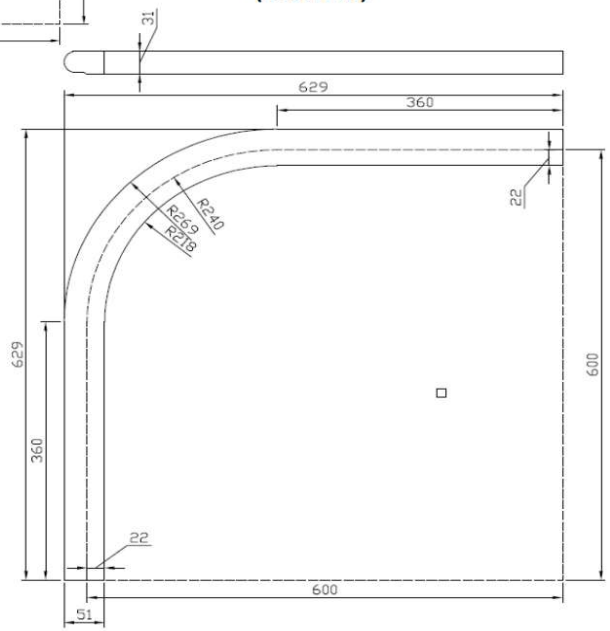

Tömörfa bútorajtó kiegészítők műszaki paraméterei
Érvényes: 2025.06.04-től

FÉNYCSŐTAKARÓK

F01 metszet rajz

F01 egyenes

F01 hajlított

F01 ajánlott ajtótípus:

- Barnabás egyenes
- Barnanás bajusz
- Barnabás hordó
- Dávid egyenes
- Dávid bajusz
- Kleopátra egyenes

F02 metszet rajz

F02 egyenes

F02 hajlított

F02 ajánlott ajtótípus:

- Karina egyenes
- Karina hordó

F03 metszet rajz

F03 egyenes

F03 hajlított

F03-as típusból nem készítünk hajlított kivitelt!

F03 ajánlott ajtótípus:

- Alexa egyenes
- Dóra egyenes
- Fortuna egynes
- Milán hullám
- Olivér egyenes
- Ozirisz egyenes

Jellemzők:

- egyenes típus hosszúsága 2000 mm/szál

- az egyenes és a hajlított fénycsőtakaró is szélességtoldott (SZT) kivitelben készül

- hajlított típus esetén a hajlítás ívén változtatás nem lehetséges

- hajlított fénycsőtakaróból kérhető 400x400 mm-es vagy 600x600 mm-es méret

HAJLÍTOTT FÉNYCSŐTAKARÓK

F01-F02 HAJLÍTOTT (400x400)

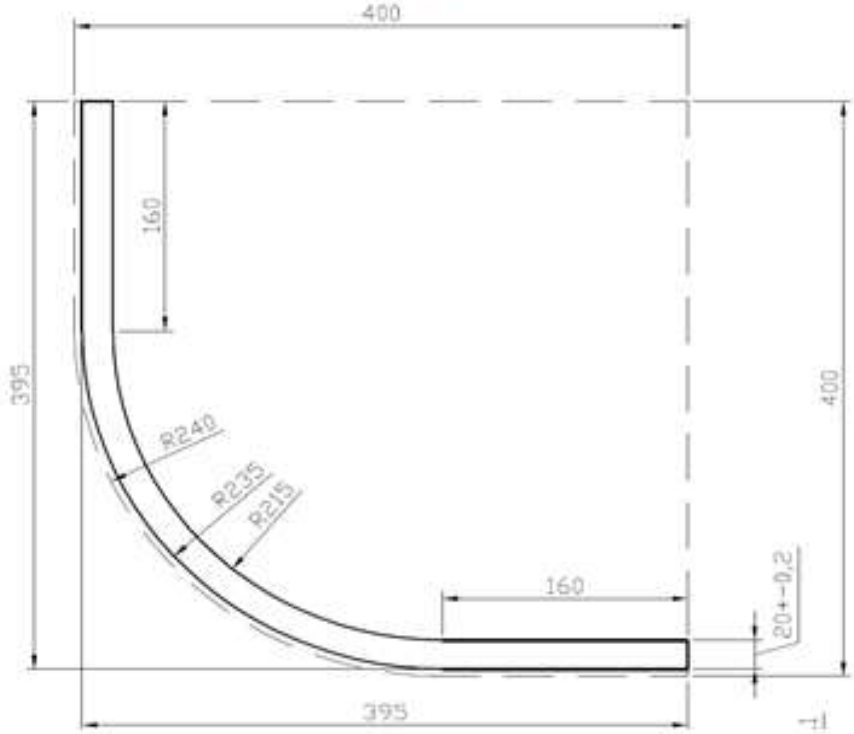

F01-F02 HAJLÍTOTT (600x600)

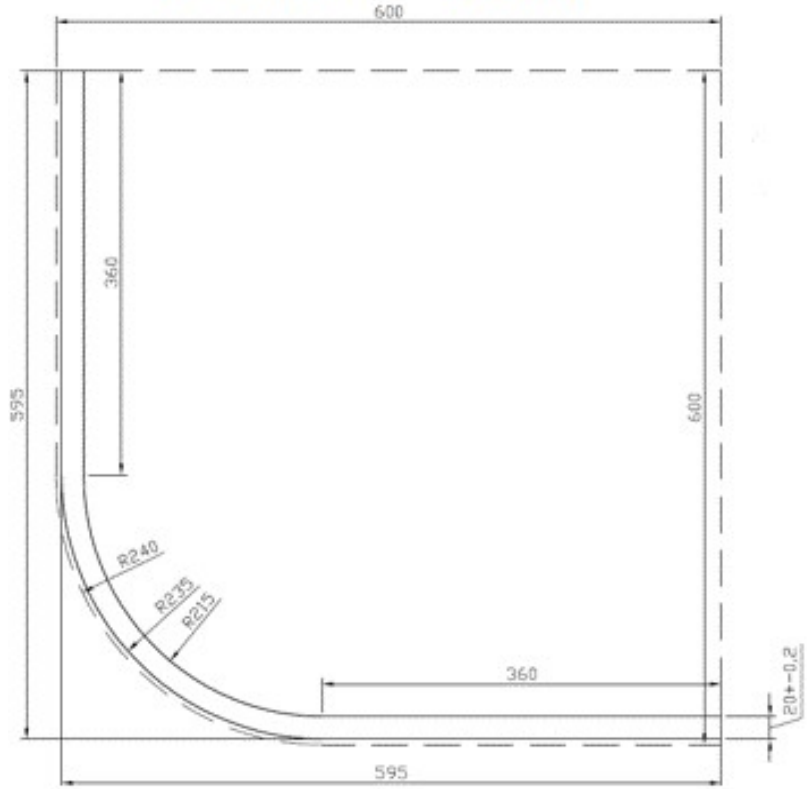

HAJLÍTOTT LÁBLÉCEK

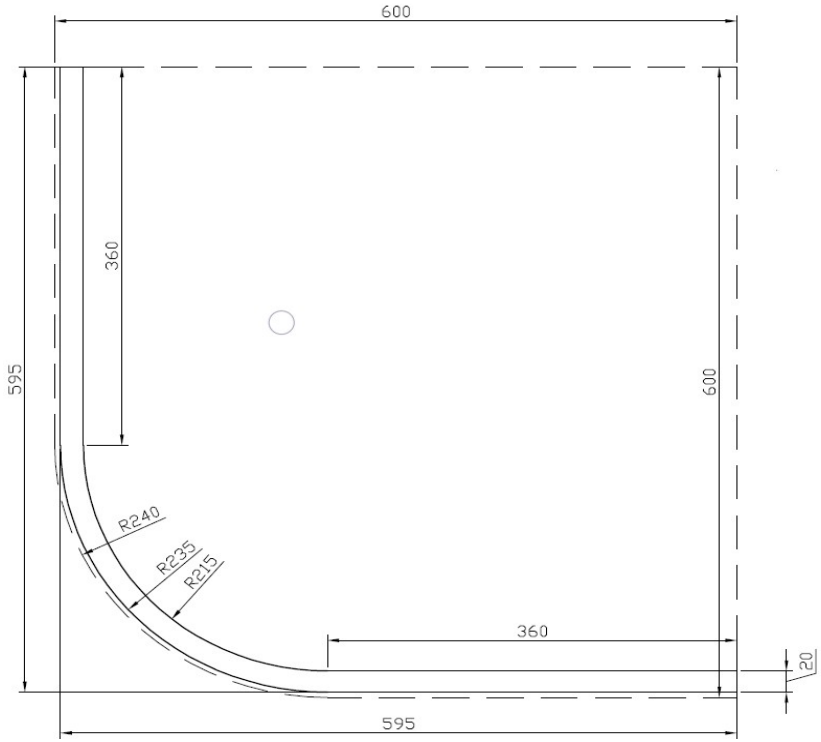

Választható méretek:
- 600x600x100 mm
- 600x600x150 mm

Jellemzők:
- vastagsága 20 mm

- szélességtoldott (SZT) anyagból készül

- a hajlítás ívén változtatás nem lehetséges

Tömörfa bútorajtó kiegészítők műszaki paraméterei
Érvényes: 2025.06.04-től

PILLÉRLÉCEK

Jellemzők:

- Magasság Min: 334mm Max: 2350mm
- Vastagság: 20mm
- Csak Szélességtoldott (SZT) kivitelben készülnek

Szélesség: fix. 50mm

Szélesség: fix. 80mm

PIL01 profil rajz

PIL01 ajánlott ajtótípus:

- Barnabás egyenes
- Barnanás bajusz
- Barnabás hordó
- Dávid egyenes
- Dávid bajusz
- Kleopátra egyenes

PIL02 profil rajz

PIL02 ajánlott ajtótípus:

- Karina egyenes
- Karina hordó

PIL03 profil rajz

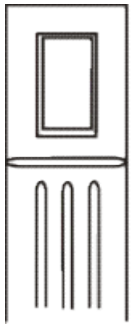

PIL03 ajánlott ajtótípus:

- Alexa egyenes
- Dóra egyenes
- Fortuna egyenes
- Milán egyenes
- Olivér egyenes
- Ozirisz egyenes

PIL04 profil rajz

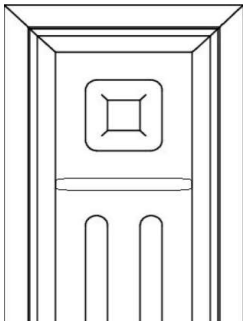

PIL04 ajánlott ajtótípus:

- Barnabás egyenes
- Barnanás bajusz
- Barnabás hordó
- Dávid egyenes
- Dávid bajusz
- Kleopátra egyenes

PIL05 profil rajz

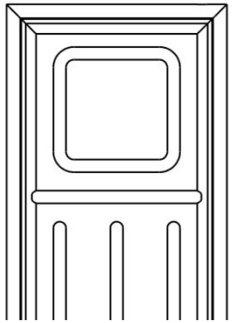

PIL05 ajánlott ajtótípus:

- Barnabás egyenes

EGYÉB KIEGÉSZÍTŐK

Szellőzőrács

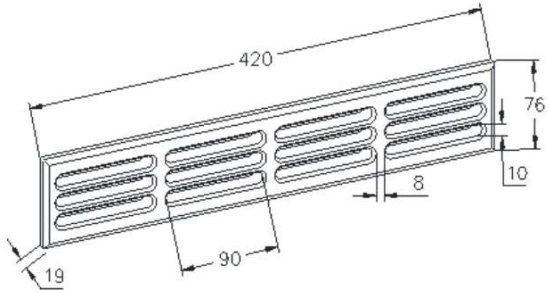

Jellemzők:
- vastagsága: 19 mm
- szélesség: 420 mm
- magasság: 76 mm
- nyílások mérete: 90 * 10 mm
- két nyílás közötti távolság: 8 mm

Hajlított polckorlát

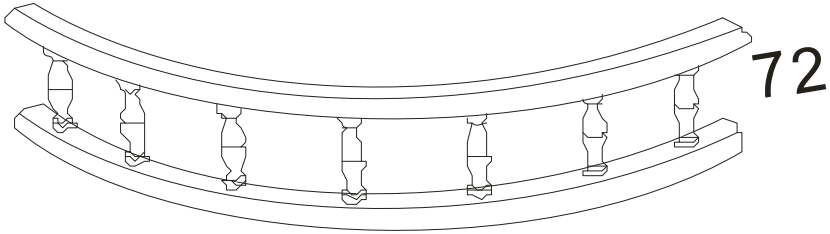

Jellemzők:
- vastagsága: 26 mm
- szélesség: fix. 300 mm-es korpuszra
- magasság: 72 mm
- két bábu középpontja közötti
  távolság: 69 mm

Egyenes polckorlát

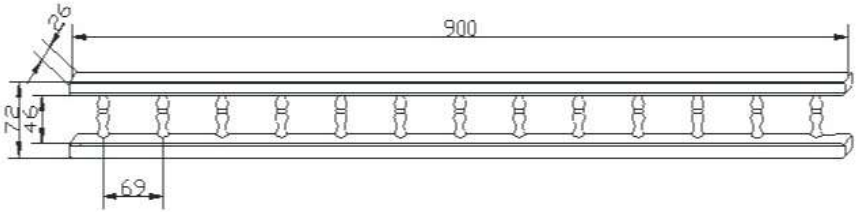

Jellemzők:
- vastagsága: 26 mm
- szélesség: fix. 900 mm
- magasság: 72 mm
- két bábu középpontja közötti
  távolság: 69 mm
- bábuk magassága: 46 mm

EGYÉB KIEGÉSZÍTŐK

Apácarács

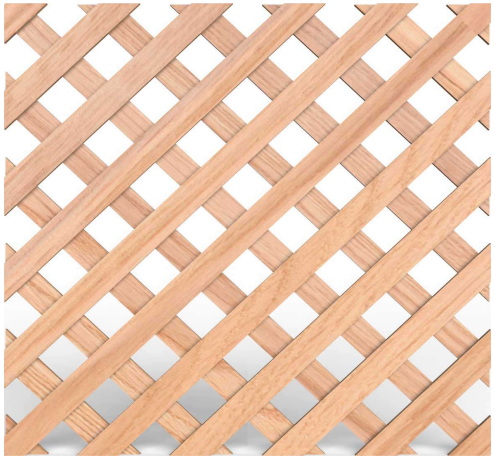

Jellemzők:

- méretre gyártva
- max. magassága: 1500 mm
- max. szélessége: 800 mm
- az egymásra rakott lécek együttes vastagsága: 5 mm

Hátfal (furnéros rétegelt lemez)

Jellemzők:

- méretre gyártva
- max magassága: 2520 mm
- max szélessége: 1820 mm
- vastagsága: 4 mm

Tömörfa telelapok műszaki paraméterei
Érvényes: 2025.05.12-től

KISMARÓ

Webes rendelő programban megjelenített név: ajtó profilmarással körbemarva - íves belső ajtómarással

Élmarása: lépcsős

A minta a telelap szélétől alul és felül 70 mm-re, oldalról 20 mm-re kezdődik.

Min. szélesség: 126 mm
Max. szélesség: 600 mm

Min. magasság: 200 mm
Max. magasság: 2800 mm

Ajánlott ajtótípus: Barnabás bajuszíves

KISMARÓ

Webes rendelő programban megjelenített név: R3-mal körbemarva - íves belső ajtómarással

Élmarása: R3

A minta a telelap szélétől alul és felül 70 mm-re, oldalról 20 mm-re kezdődik.

Min. szélesség: 126 mm
Max. szélesség: 600 mm

Min. magasság: 200 mm
Max. magasság: 2800 mm

Ajánlott ajtótípus: Barnabás bajuszíves

Tömörfa telelapok műszaki paraméterei
Érvényes: 2025.05.12-től

KISMARÓ

Webes rendelő programban megjelenített név: külső profilmarás nélkül - íves belső ajtómarással

Élmarása: egyenes élmarás

A minta a telelap szélétől alul és felül 70 mm-re, oldalról 20 mm-re kezdődik.

Min. szélesség: 126 mm
Max. szélesség: 600 mm

Min. magasság: 200 mm
Max. magasság: 2800 mm

Ajánlott ajtótípus: Barnabás bajuszíves

KISMARÓ

Webes rendelő programban megjelenített név: ajtó profilmarással körbemarva -egyenes belső ajtómarással

Élmarása: lépcsős

A minta a telelap szélétől alul és felül 70 mm-re, oldalról 20 mm-re kezdődik.

Min. szélesség: 126 mm
Max. szélesség: 600 mm

Min. magasság: 200 mm
Max. magasság: 2800 mm

Ajánlott ajtótípus: Barnabás egyenes

Tömörfa telelapok műszaki paraméterei
Érvényes: 2025.05.12-től

KISMARÓ

Webes rendelő programban megjelenített név: R3 körbemarva -egyenes belső ajtómarással

Élmarása: R3

A minta a telelap szélétől alul és felül 70 mm-re, oldalról 20 mm-re kezdődik.

Min. szélesség: 126 mm
Max. szélesség: 600 mm

Min. magasság: 200 mm
Max. magasság: 2800 mm

Ajánlott ajtótípus: Barnabás egyenes

KISMARÓ

Webes rendelő programban megjelenített név: külső profilmarás nélkül - egyenes belső ajtómarással

Élmarása: egyenes élmarás

A minta a telelap szélétől alul és felül 70 mm-re, oldalról 20 mm-re kezdődik.

Min. szélesség: 126 mm
Max. szélesség: 600 mm

Min. magasság: 200 mm
Max. magasság: 2800 mm

Ajánlott ajtótípus: Barnabás egyenes

Tömörfa telelapok műszaki paraméterei
Érvényes: 2025.05.12-től

KISMARÓ

Webes rendelő programban megjelenített név: ajtó profilmarással körbemarva - íves belső ajtómarással

Élmarása: lépcsős

A minta a telelap szélétől alul és felül 70 mm-re, oldalról 20 mm-re kezdődik.

Min. szélesség: 126 mm
Max. szélesség: 600 mm

Min. magasság: 200 mm
Max. magasság: 2800 mm

Ajánlott ajtótípus: Barnabás hordóíves

KISMARÓ

Webes rendelő programban megjelenített név: R3-mal körbemarva - íves belső ajtómarással

Élmarása: R3

A minta a telelap szélétől alul és felül 70 mm-re, oldalról 20 mm-re kezdődik.

Min. szélesség: 126 mm
Max. szélesség: 600 mm

Min. magasság: 200 mm
Max. magasság: 2800 mm

Ajánlott ajtótípus: Barnabás hordóíves

Tömörfa telelapok műszaki paraméterei
Érvényes: 2025.05.12-től

KISMARÓ

Webes rendelő programban megjelenített név: külső profilmarás nélkül - íves belső ajtómarással

Élmarása: egyenes élmarás

A minta a telelap szélétől alul és felül 70 mm-re, oldalról 20 mm-re kezdődik.

Min. szélesség: 126 mm
Max. szélesség: 600 mm

Min. magasság: 200 mm
Max. magasság: 2800 mm

Ajánlott ajtótípus: Barnabás hordóíves

KISMARÓ

Webes rendelő programban megjelenített név: ajtó profilmarással körbemarva - íves belső ajtómarással

Élmarása: lépcsős

A minta a telelap szélétől alul és felül 70 mm-re, oldalról 20 mm-re kezdődik.

Min. szélesség: 126 mm
Max. szélesség: 600 mm

Min. magasság: 200 mm
Max. magasság: 2800 mm

Ajánlott ajtótípus: Dávid bajuszíves

Tömörfa telelapok műszaki paraméterei
Érvényes: 2025.05.12-től

KISMARÓ

Webes rendelő programban megjelenített név: R3-mal körbemarva - íves belső ajtómarással

Élmarása: R3

A minta a telelap szélétől alul és felül 70 mm-re, oldalról 20 mm-re kezdődik.

Min. szélesség: 126 mm
Max. szélesség: 600 mm

Min. magasság: 200 mm
Max. magasság: 2800 mm

Ajánlott ajtótípus: Dávid bajuszíves

KISMARÓ

Webes rendelő programban megjelenített név: külső profilmarás nélkül - íves belső ajtómarással

Élmarása: egyenes élmarás

A minta a telelap szélétől alul és felül 70 mm-re, oldalról 20 mm-re kezdődik.

Min. szélesség: 126 mm
Max. szélesség: 600 mm

Min. magasság: 200 mm
Max. magasság: 2800 mm

Ajánlott ajtótípus: Dávid bajuszíves

Tömörfa telelapok műszaki paraméterei
Érvényes: 2025.05.12-től

KISMARÓ

Webes rendelő programban megjelenített név: ajtó profilmarással körbemarva - egyenes belső ajtómarással

Élmarása: lépcsős

A minta a telelap szélétől alul és felül 70 mm-re, oldalról 20 mm-re kezdődik.

Min. szélesség: 126 mm
Max. szélesség: 600 mm

Min. magasság: 200 mm
Max. magasság: 2800 mm

Ajánlott ajtótípus: Dávid egyenes

KISMARÓ

Webes rendelő programban megjelenített név: R3-mal körbemarva - egyenes belső ajtómarással

Élmarása: R3

A minta a telelap szélétől alul és felül 70 mm-re, oldalról 20 mm-re kezdődik.

Min. szélesség: 126 mm
Max. szélesség: 600 mm

Min. magasság: 200 mm
Max. magasság: 2800 mm

Ajánlott ajtótípus: Dávid egyenes

Tömörfa telelapok műszaki paraméterei
Érvényes: 2025.05.12-től

KISMARÓ

Webes rendelő programban megjelenített név: külső profilmarás nélkül - egyenes belső ajtómarással

Élmarása: egyenes élmarás

A minta a telelap szélétől alul és felül 70 mm-re, oldalról 20 mm-re kezdődik.

Min. szélesség: 126 mm
Max. szélesség: 600 mm

Min. magasság: 200 mm
Max. magasság: 2800 mm

Ajánlott ajtótípus: Dávid egyenes

Webes rendelő programban megjelenített név: ajtó profilmarással körbemarva - nem kell belső marás

Élmarása: szappan marás

Min. szélesség: 50 mm
Max. szélesség: 1250 mm

Min. magasság: 200 mm
Max. magasság: 2800 mm

Ajánlott ajtótípus: Karina egyenes, hordóíves

Webes rendelő programban megjelenített név: körbemarva R3-mal - nem kell belső marás

Élmarása: R3

Min. szélesség: 50 mm
Max. szélesség: 1250 mm

Min. magasság: 200 mm
Max. magasság: 2800 mm

Ajánlott ajtótípus: Alexa egyenes, Dóra egyenes, Fortuna egyenes, Olivér egyenes, Ozirisz egyenes

Tömörfa telelapok műszaki paraméterei
Érvényes: 2025.05.12-től

Webes rendelő programban megjelenített név: ajtó profilmarással körbemarva - nem kell belső marás

Élmarása: lépcsős

Min. szélesség: 50 mm
Max. szélesség: 1250 mm

Min. magasság: 200 mm
Max. magasság: 2800 mm

Ajánlott ajtótípus: Barnabás-egyenes-hordóíves-bajuszíves, Dávid egyenes-bajuszíves

Webes rendelő programban megjelenített név: egyenes élmarással körbemarva

Élmarása: egyenes élmarás

Min. szélesség: 50 mm
Max. szélesség: 1250 mm

Min. magasság: 200 mm
Max. magasság: 2800 mm